GERBEURS ELECTRIQUES

CS

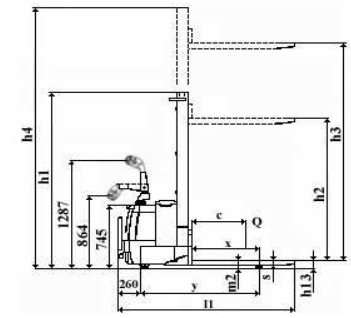

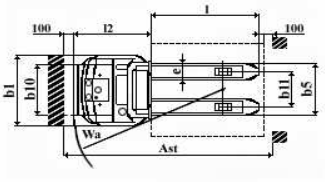

Capacité résiduelle

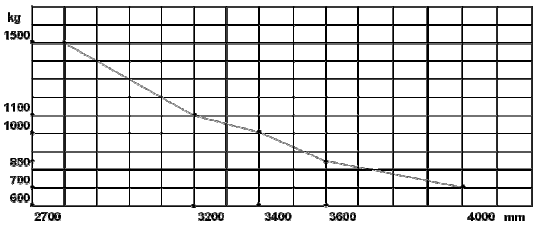

Les points forts :
- Roue motrice centrale
- 5 points d'appui au sol

Modèle			CS1529	CS1532	CS1536FFL	CS1540
Capacité nominale		Kg	1500			
Centre de gravité	C	mm	600			
Distance du tablier à l'axe des galets	X	mm	765			
Empattement	y	mm	1367			
Charge sur essieux à vide		kg	700/325	700/335	700/355	700/385
Charge par essieu en charge		kg	1130/1395	1135/1400	1145/1410	1150/1435
Roue motrice		mm	Ø 230x75			
Galet avant		mm	Ø 80x70			
Roue stabilisatrice		mm	Ø 124x60			
Entraxe roues arrières	b10	mm	570			
Entraxe longerons	b11	mm	395			
Hauteur du mât abaissé	h1	mm	1950	2100	2300	2500
Levée libre	h2	mm	150	150	1780	150
Hauteur d'élévation		mm	2900	3200	3600	4000
Hauteur du mât en levage maxi	h4	mm	3370	3670	4070	4470
Hauteur du timon basse/haute	h14	mm	864/1287			
Hauteur fourches abaissées	h13	mm	85			
Dimensions hors tout	l1xb1	mm	2022x795			
Longueur sans fourches	l2	mm	872			
Longueur fourches	l	mm	1150			
Largeur extérieure fourches	b5	mm	575			
Largeur fourche	e	mm	180			
Épaisseur fourches	s	mm	60			
Garde au sol	m 2	mm	25			
Largeur d'allée palette europe prise dans le sens 1000 mm	Ast	mm	2525			
Largeur d'allée palette europe prise dans le sens 800 mm	Ast	mm	2472			
Rayon de braquage avec plateforme repliée	Wa	mm	1680			
Vitesse déplacement (avec ou sans charge)		Km/h	5/5,5			
Vitesse de levage (avec ou sans charge)		mm/s	82/152			
Vitesse de descente (avec ou sans charge)		mm/s	95/108	128/120	128/120	128/120
Pente admissible (avec ou sans charge)		%	6/12			
Frein			Electromagnétique			
Moteur de traction		Kw	1,5			
Moteur d'élévation		Kw	2,2	3	3	3
Batterie de traction		V/Ah	24/210			
Chargeur			Séparé			
Variateur électronique		Type	MOSFET			
Niveau sonore		dB(A)	67	68	68	68
Poids		Kg	1025	1035	1055	1085

Cachet du concessionnaire

www.stockman.fr